GLOBO
LIGHTING

15349

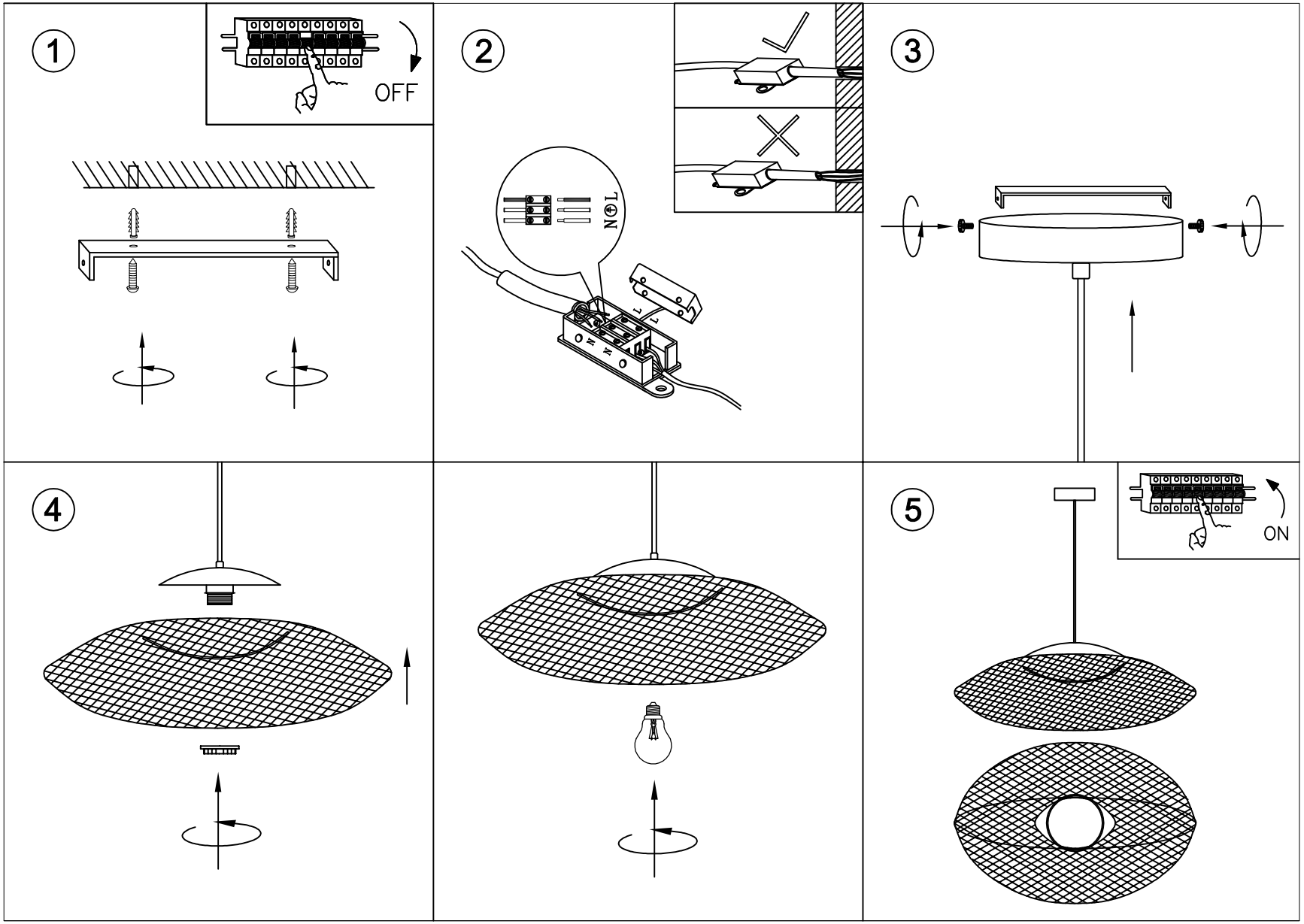

GLOBO Handels GmbH
Gewerbestrasse 3
A-9184 Sankt Peter
www.globo-lighting.com